4770654 fortum®

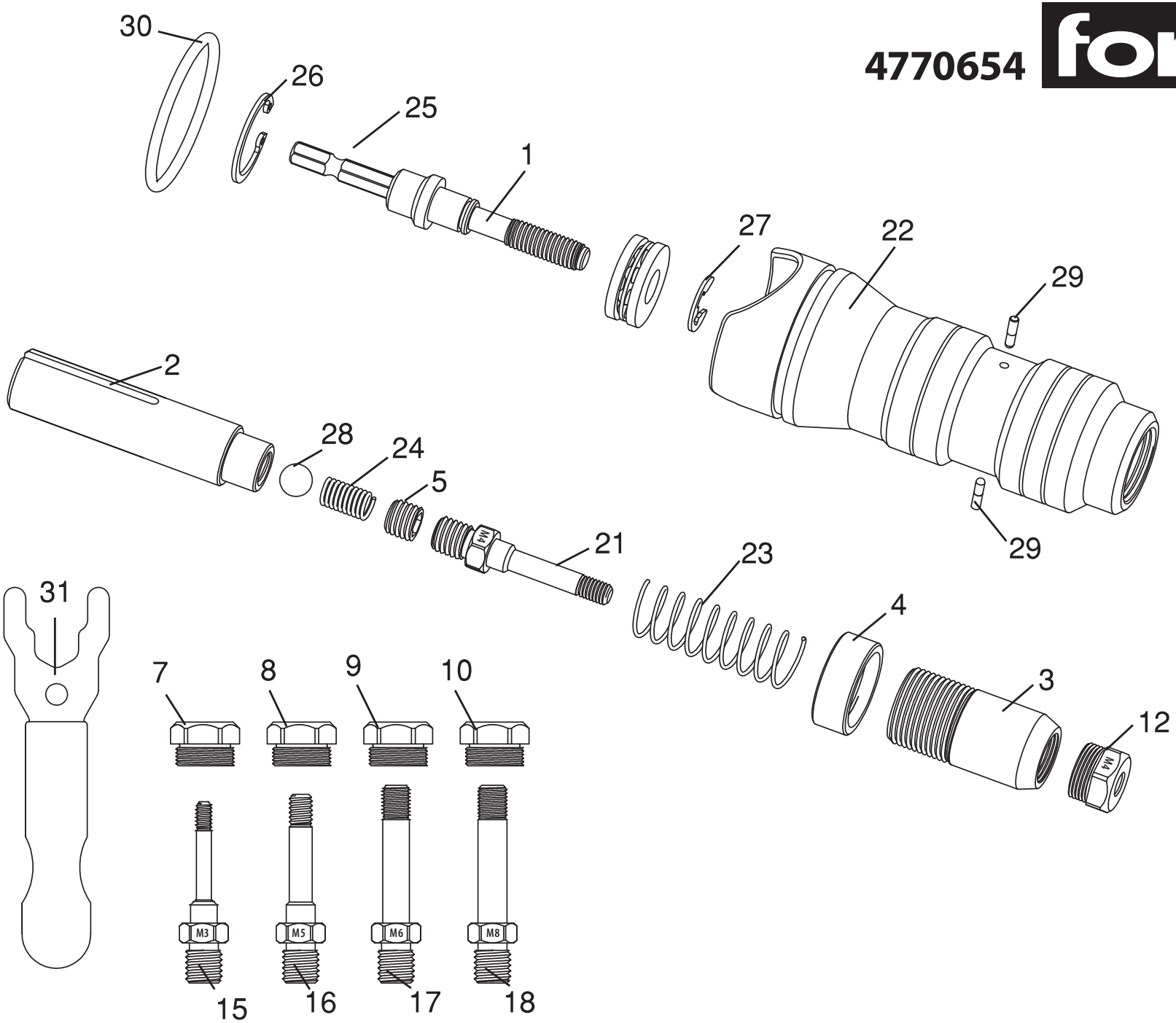

	description	popis	qty/ks	order No. / obj. číslo dílu	set order No. / obj. číslo sady
1	Hex Shank Driving Shaft	šestihranná hřídel			
2	Plunger Tube	trubka plunžru			
3	Front Bushing w/Knurling	přední pouzdro s rýhováním			
4	Locking Bushing	zajišťovací pouzdro			
5	Set Screw	stavěcí šroub			
7	M3 Nosepiece	M8 nýtovací koncovka			
8	M5 Nosepiece	M5 nýtovací koncovka			
9	M6 Nosepiece	M4 nýtovací koncovka			
10	M8 Nosepiece	M3 nýtovací koncovka			
12	M4 Nosepiece	M6 nýtovací koncovka			
15	M3 Mandrel	M8 nýtovací trn			
16	M5 Mandrel	M5 nýtovací trn			
17	M6 Mandrel	M4 nýtovací trn			
18	M8 Mandrel	M3 nýtovací trn			
21	M4 Mandrel	M6 nýtovací trn			
22	Aluminum Handle	hliníková rukojeť			
23	Front Spring	přední pružina			
24	Inner Spring	vnitřní pružina			
25	Thrust Ball Bearing	axiální kuličkové ložisko			
26	C-Clip	C - zajišťovací spona			
27	E-Clip	E - zajišťovací spona			
28	Steel Ball	ocelová kulička			
29	Pins	kolíky			
30	0-Ring	0-kroužek			
31	Wrench Kit	rázový klíč s příslušenstvím			